DUPLOMATIC OLEODINAMICA

DISTRIBUTORE MONOBLOCCO

DISTRIBUTORE MONOBLOCCO COMANDO ELETTRICO CC DIRETTO E MANUALE A LEVA

MONOBLOCK VALVE DIRECT DC SOLENOIDS AND HANDLEVER COMMAND

0106134

ASSIEME
ASSEMBLY

Rev. | Foglio *Sheet*

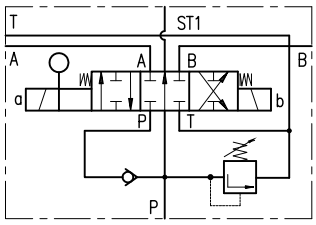

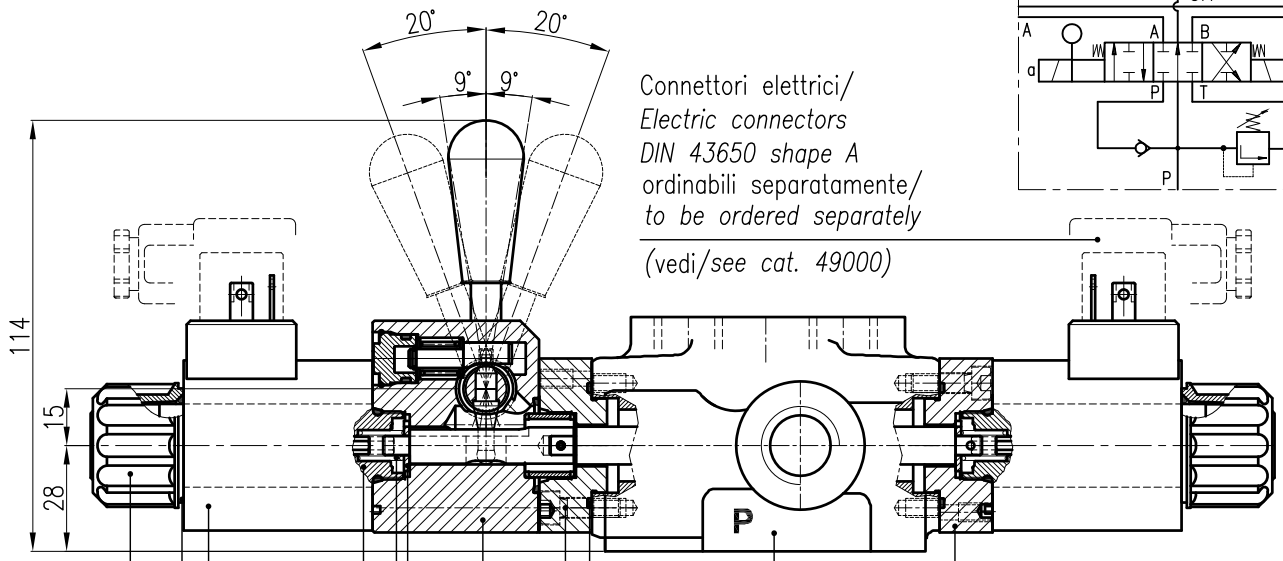

Connettori elettrici/
Electric connectors
DIN 43650 shape A
ordinabili separatamente/
to be ordered separately
(vedi/*see cat. 49000*)

n°2 0106131
21R –0612168
n°2 OR2118 (29.87x1.78) – 0590568
n°4 viti/ *bolts* VTCE M5x16 A8.8 UNI5931 –0530032
CH2–DS3/10N 3401150008 (vedi/*see tab. 3 40115 0008 f01)*
n°2 Rondella/ *Washer* 0134869
n°2 Molla/*Spring* 0134617
n°2 Tubo solenoide/*Tube* TD22–M18/10N –0269620
vedi/*see* tab. 0269 62 Coppia di serraggio/*Tightening torque* 25÷30 Nm
n°2 Bobina/*Coil* C22–D24/K1 vedi/*see* tab.1902 86 –1902861
N°2 ORM 0220–20 –0592469
n°2 Ghiera/*Locking ring* 0119412 Coppia di serraggio/*Tightening torque* 3÷3.4 Nm

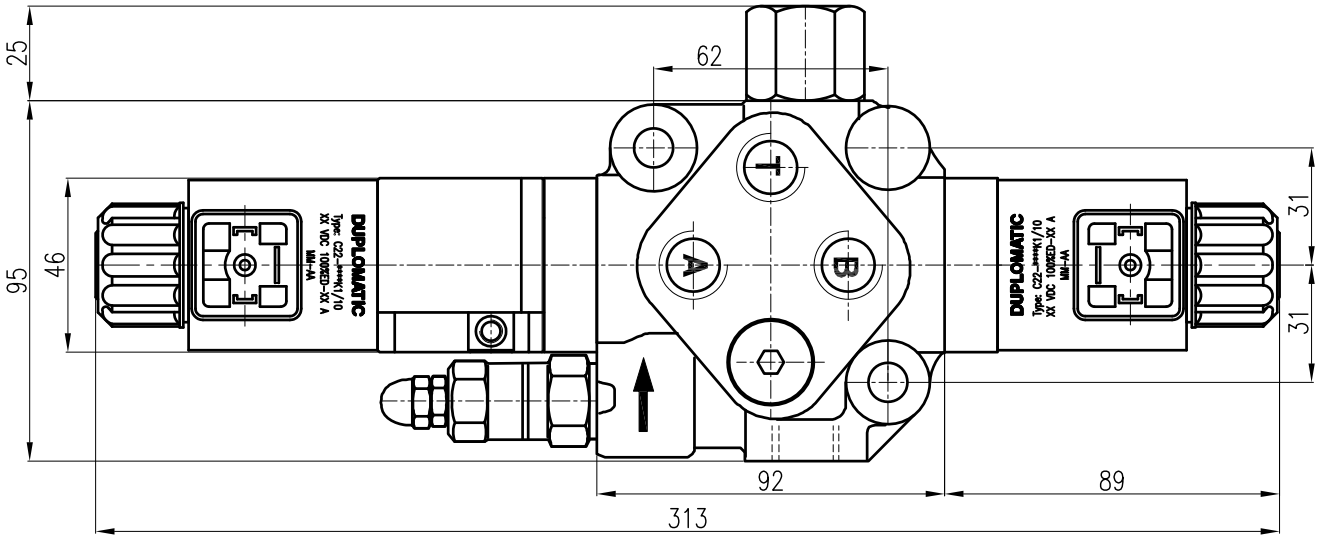

CODICE/*CODE*
0106134

Portata nominale/ *Nominal flow rating*	Pmax "P", "ST1" ports	Pmax "T" port
35 l/min	220 bar	10÷12 bar

REV.		Data/*Date*	21.01.2010
	DUPLOMATIC OLEODINAMICA	Dis/*Dwg*	I.Costin
		Contr/*Appr*	ing.I.Costin

QUESTO DISEGNO E' DI ESCLUSIVA PROPRIETA' DELLA DITTA DUPLOMATIC OLEODINAMICA S.p.A.–BUSTO ARSIZIO–VIETATA LA COPIA, LA RIPRODUZIONE, LA CESSIONE A TERZI A NORMA DI LEGGE.
THIS DRAWING IS A DUPLOMATIC OLEODINAMICA S.p.A. (BUSTO ARSIZIO) PROPERTY–COPY, REPRODUCTION OR SPREADING IS FORBIDDEN BY LAW.

N° Progetto *Project No.* Z130